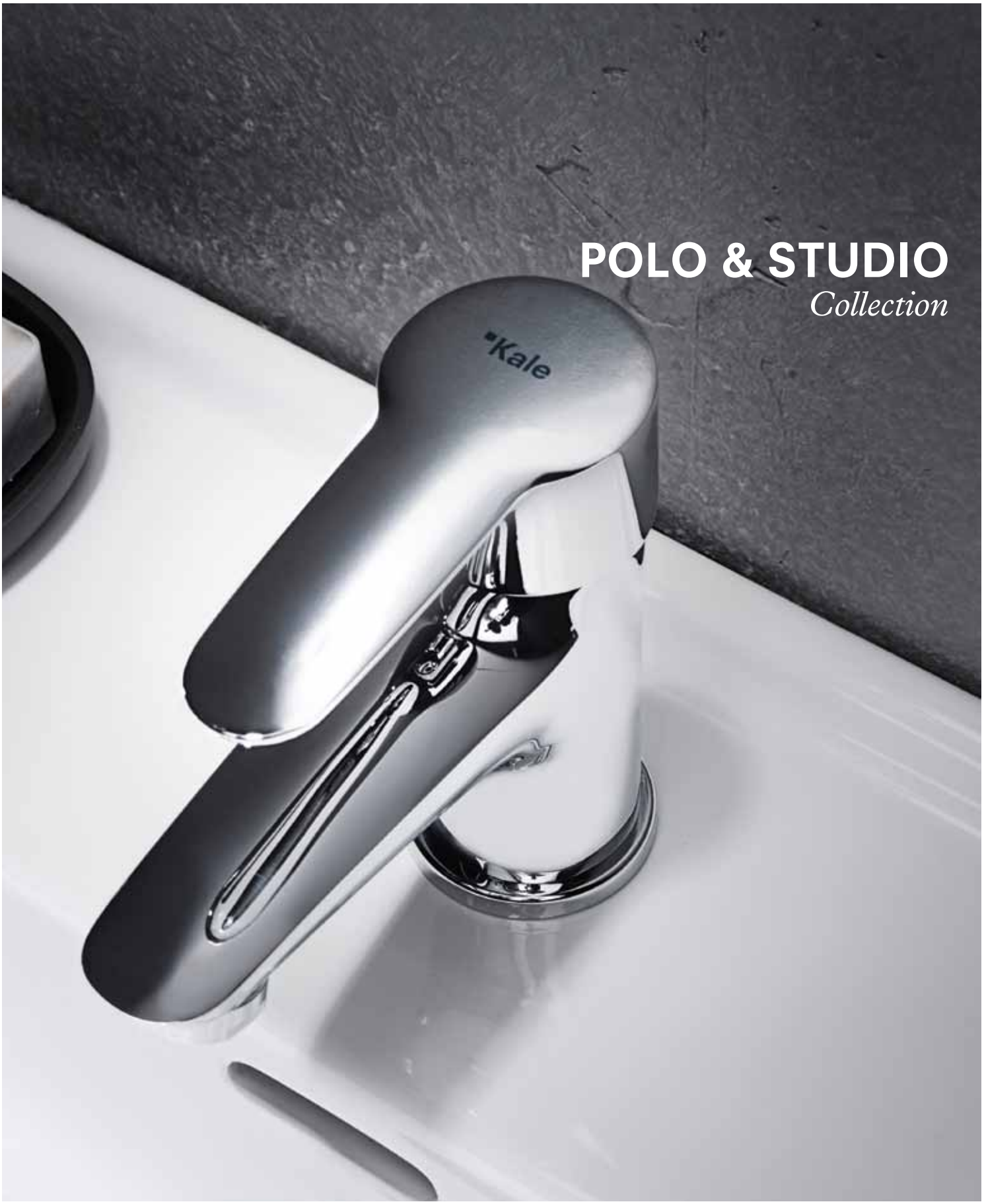

POLO & STUDIO
Collection

Kale

BAŞAK ERGİN

1999 yılında Marmara Üniversitesi Endüstri Ürünleri Tasarımı bölümünü birincilikle bitirdi. Çeşitli firmalar için banyo ve mutfak armatürleri, aksesuarlar, ayna ve aydınlatma konularında 8 yıl çalıştı. 2007 yılında Başak Ergin Design'ı kurdu. Seri üretimi yapılmış pek çok ürüne sahip olan Ergin'in, adına kayıtlı 20'den fazla tescili bulunmaktadır. 2007 yılından bu yana Ergin, farklı sektörlerden firmalarla çalışmalarını sürdürmektedir.

She graduated from the Marmara University Industrial Design Department as the valedictorian of the class of 1999. After working for various companies in the areas of bathroom and kitchen fixtures, accessories, mirrors and lighting for 8 years, she established Başak Ergin Design in 2007. Ergin has numerous products that have been mass-produced, including more than 20 registered in her own name. Since 2007, Ergin has continued to work with companies in different sectors.

BANYONUZUN VE MUTFAĞINIZIN HAVASINI DEĞİŞTİRECEK TASARIMLAR...

DESIGNS THAT WILL BREATH NEW LIFE INTO YOUR BATHROOM AND KITCHEN...

Yeni bir güne zarif ve kaliteli tasarımlara dokunarak başlamanın keyfine varın. Kale'den herkesin kendinden bir şeyler bulabileceği estetik ve ekonomik armatür koleksiyonları; **Polo & Studio**.

Experience the delight of beginning each new day with elegant and quality designs. **Polo & Studio:** fixture collections from Kale which are both aesthetic and economic, offering something for everyone.

BANYOLARA VE MUTFAKLARA MİNİMALİST BİR YAKLAŞIM... POLO.

A MINIMALIST APPROACH TO BATHROOMS AND KITCHENS… POLO.

Polo serisi, sahip olduğu geometrik formlarıyla modern ve minimalist çizgilerden hoşlananlara ergonomik çözümler sunuyor.

The Polo series offers ergonomic solutions for those who appreciate modern and minimalist themes with geometric forms.

SU KADAR NAİF, SU KADAR DİNGİN TASARIMLAR...

DESIGNS AS PURE AND TRANQUIL AS WATER ITSELF...

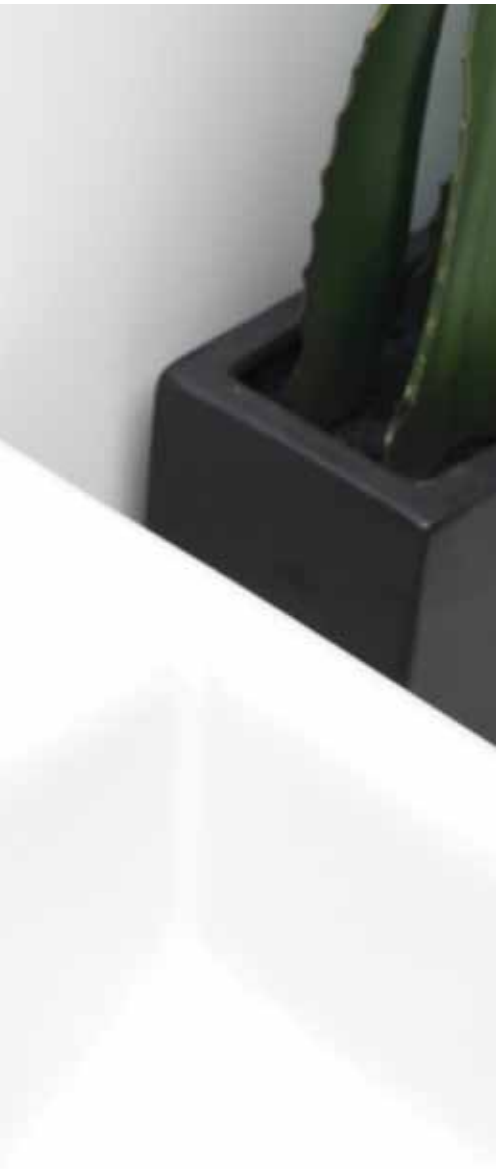

POLO LAVABO BATARYASI
POLO WASHBASIN MIXER

— 35mm Seramik Diskli Kartuş içermektedir.
— Su tasarrufu sağlayan debi kısıcılı perlatör içermektedir.
— Ara musluk spiral hortum bağlantıları paslanmaz çelik örgülüdür.

— Contains a 35mm Cartridge with Ceramic Disc.
— Contains perlator with a flow limiter that helps save water.
— Intermediate tap spiral hose connections have steel cord.

Kod / Code: 73167111xx
Kod / Code: 73167113xx
[Sifon kumandalı lavabo bataryası] / [Washbasin mixer with pop-up waste]

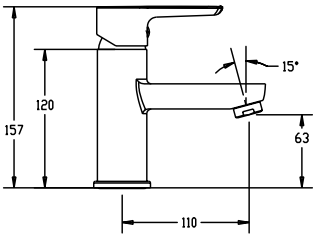

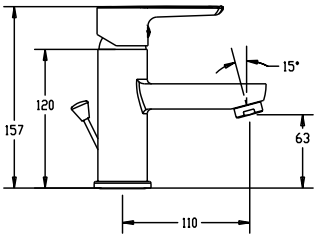

POLO YÜKSEK LAVABO BATARYASI
POLO HIGH WASHBASIN MIXER

— 35mm Seramik Diskli Kartuş içermektedir.
— Su tasarrufu sağlayan debi kısıcılı perlatör içermektedir.
— Ara musluk spiral hortum bağlantıları paslanmaz çelik örgülüdür.

— Contains a 35mm Cartridge with Ceramic Disc.
— Contains perlator with a flow limiter that helps save water.
— Intermediate tap spiral hose connections have steel cord.

Kod / Code: 73167118xx

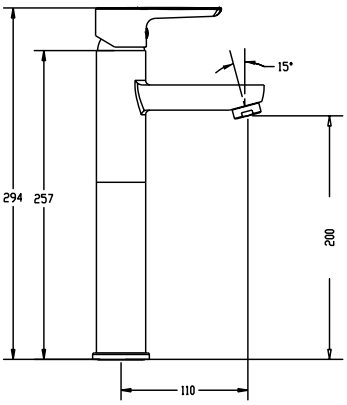

Polo Renkleri: Krom 55
Sipariş verilirken sipariş kodunun sonunda xx yerine renk kodu eklenmelidir.

POLO BANYO BATARYASI
POLO BATH MIXER

— 35mm Seramik Diskli Kartuş içermektedir.
— Su tasarrufu sağlayan debi kısıcılı perlatör içermektedir.
— Kilitlemeli yön değiştirici ile düşük basınçta dahi çalışır.

— Contains a 35mm Cartridge with Ceramic Disc.
— Contains perlator with a flow limiter that helps save water.
— Operates even under low pressure with lockable direction reversing mechanism.

Kod / Code: 73167300xx

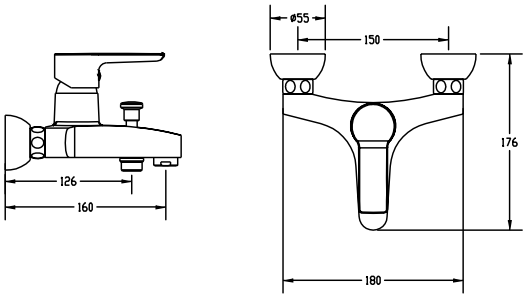

POLO DUŞ BATARYASI
POLO SHOWER MIXER

— 35mm Seramik Diskli Kartuş içermektedir.

— Contains a 35mm Cartridge with Ceramic Disc.

Kod / Code: 73167320xx

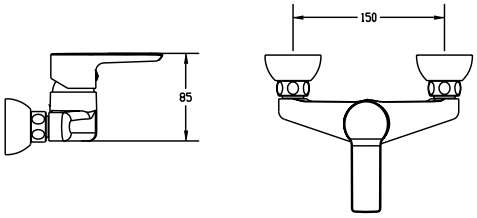

Polo Colors: Chrome 55
When ordering, color code must be added to the place of xx at the end of the order code.

POLO DÖNER GÖVDELİ EVİYE BATARYASI
POLO LOW SWIVEL SPOUT SINK MIXER

— 35mm Seramik Diskli Kartuş içermektedir.
— Su tasarrufu sağlayan debi kısıcılı perlatör içermektedir.
— Ara musluk spiral hortum bağlantıları paslanmaz çelik örgülüdür.

— Contains a 35mm Cartridge with Ceramic Disc.
— Contains perlator with a flow limiter that helps save water.
— Intermediate tap spiral hose connections have steel cord.

Kod / Code: 73167505xx

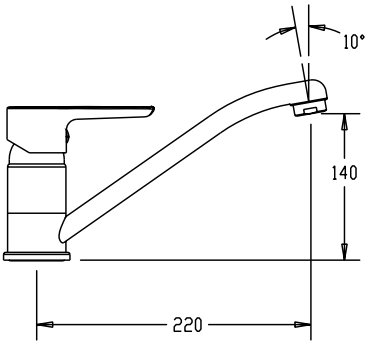

POLO DÖNER BORULU EVİYE BATARYASI
POLO SWIVEL SPOUT SINK MIXER

— 35mm Seramik Diskli Kartuş içermektedir.
— Su tasarrufu sağlayan debi kısıcılı perlatör içermektedir.
— Ara musluk spiral hortum bağlantıları paslanmaz çelik örgülüdür.

— Contains a 35mm Cartridge with Ceramic Disc.
— Contains perlator with a flow limiter that helps save water.
— Intermediate tap spiral hose connections have steel cord.

Kod / Code: 73167520xx

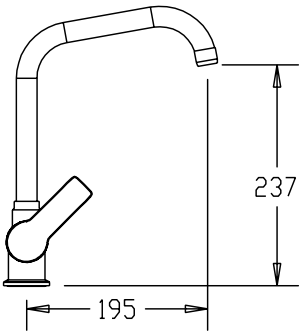

Polo Renkleri: Krom 55
Sipariş verilirken sipariş kodunun sonunda xx yerine renk kodu eklenmelidir.

POLO ANKASTRE BANYO BATARYASI
POLO BUILT-IN BATH MIXER

— 35mm Seramik Diskli Kartuş içermektedir.
— Su tasarrufu sağlayan debi kısıcılı perlatör içermektedir.

— Contains a 35mm Cartridge with Ceramic Disc.
— Contains perlator with a flow limiter that helps save water.

Kod / Code: 73167370xx [170mm çıkış ucu dahil] / [170mm bath spout]
Kod / Code: 73167390xx [170mm yön değiştiricili çıkış ucu dahil] / [170mm bath spout with diverter]

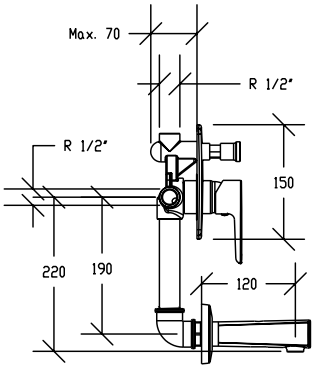

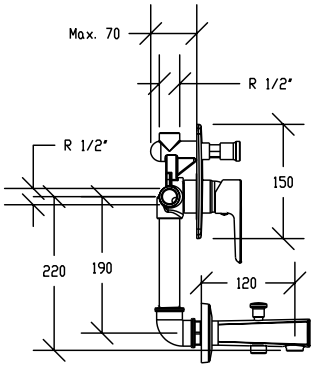

POLO ANKASTRE DUŞ BATARYASI
POLO BUILT-IN SHOWER MIXER

— 35mm Seramik Diskli Kartuş içermektedir.

— Contains a 35mm Cartridge with Ceramic Disc.

Kod / Code: 73167360xx

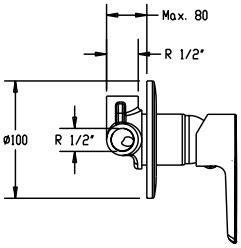

Polo Colors: Chrome 55
When ordering, color code must be added to the place of xx at the end of the order code.

BANYONUZDA VE MUTFAĞINIZDA MODERN BİR KLASİK... STUDIO.

STUDIO: A MODERN CLASSIC ON YOUR BATHROOM AND KITCHEN.

Estetik duygusunu her dokunuşta hissedeceğiniz Studio serisi ile bundan böyle banyonuzda ve mutfağınızda daha fazla keyif alacaksınız..

You will enjoy your bathroom and kitchen like never before with the Studio series, which gives you the feeling of beauty at every touch.

MODERN YAŞAMA AYAK UYDURAN BANYOLAR VE MUTFAKLAR...

BATHROOMS AND KITCHENS THAT COMPLEMENT
A MODERN LIFE-STYLE...

STUDIO LAVABO BATARYASI
STUDIO WASHBASIN MIXER

— 35mm Seramik Diskli Kartuş içermektedir.
— Su tasarrufu sağlayan debi kısıcılı perlatör içermektedir.
— Ara musluk spiral hortum bağlantıları paslanmaz çelik örgülüdür.

— Contains a 35mm Cartridge with Ceramic Disc.
— Contains perlator with a flow limiter that helps save water.
— Intermediate tap spiral hose connections have steel cord.

Kod / Code: 73166111xx
Kod / Code: 73166113xx
[Sifon kumandalı lavabo bataryası] / [Washbasin mixer with pop-up waste]

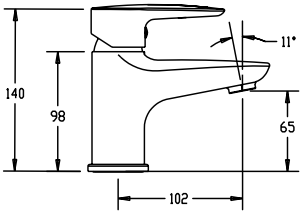

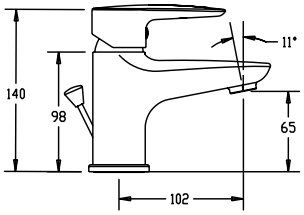

STUDIO BANYO BATARYASI
STUDIO BATH MIXER

— 35mm Seramik Diskli Kartuş içermektedir.
— Su tasarrufu sağlayan debi kısıcılı perlatör içermektedir
— Kilitlemeli yön değiştirici ile düşük basınçta dahi çalışır.

— Contains a 35mm Cartridge with Ceramic Disc.
— Contains perlator with a flow limiter that helps save water.
— Operates even under low pressure with lockable direction reversing mechanism.

Kod / Code: 73166300xx

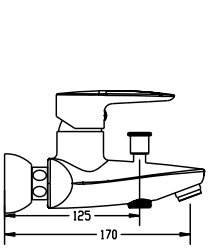

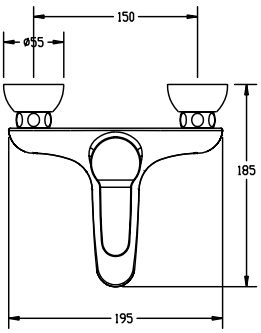

Studio Renkleri: Krom 55
Sipariş verilirken sipariş kodunun sonunda xx yerine renk kodu eklenmelidir.

STUDIO DUŞ BATARYASI
STUDIO SHOWER MIXER

— 35mm Seramik Diskli Kartuş içermektedir.

— Contains a 35mm Cartridge with Ceramic Disc.

Kod / Code: 73166320xx

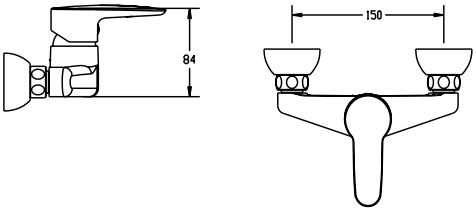

STUDIO DÖNER GÖVDELİ EVİYE BATARYASI
STUDIO LOW SWIVEL SPOUT SINK MIXER

— 35mm Seramik Diskli Kartuş içermektedir.
— Su tasarrufu sağlayan debi kısıcılı perlatör içermektedir.
— Ara musluk spiral hortum bağlantıları paslanmaz çelik örgülüdür.

— Contains a 35mm Cartridge with Ceramic Disc.
— Contains perlator with a flow limiter that helps save water.
— Intermediate tap spiral hose connections have steel cord.

Kod / Code: 73166505xx

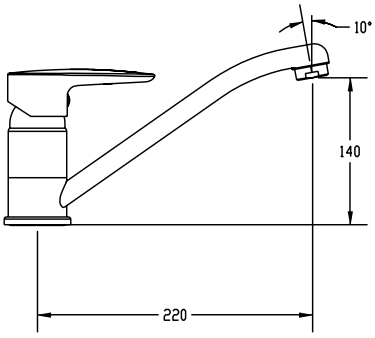

Studio Colors: Chrome 55
When ordering, color code must be added to the place of xx at the end of the order code.

STUDIO DÖNER BORULU EVİYE BATARYASI
STUDIO SWIVEL SPOUT SINK MIXER

— 35mm Seramik Diskli Kartuş içermektedir.
— Su tasarrufu sağlayan debi kısıcılı perlatör içermektedir.
— Ara musluk spiral hortum bağlantıları paslanmaz çelik örgülüdür.

— Contains a 35mm Cartridge with Ceramic Disk.
— Contains perlator with a flow limiter that helps save water.
— Intermediate tap spiral hose connections have steel cord.

Kod / Code: 73166520xx

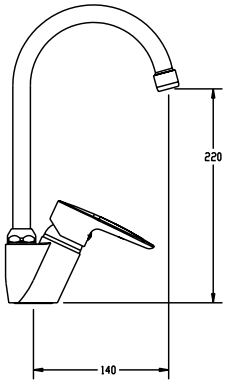

Studio Renkleri: Krom 55
Sipariş verilirken sipariş kodunun sonunda xx yerine renk kodu eklenmelidir.

STUDIO ANKASTRE BANYO BATARYASI
STUDIO BUILT-IN BATH MIXER

— 35mm Seramik Diskli Kartuş içermektedir.
— Su tasarrufu sağlayan debi kısıcılı perlatör içermektedir.

— Contains a 35mm Cartridge with Ceramic Disc.
— Contains perlator with a flow limiter that helps save water.

Kod / Code: 73166370xx [170mm çıkış ucu dahil] / [170mm bath spout]
Kod / Code: 73166390xx [170mm yön değiştiricili çıkış ucu dahil] / [170mm bath spout with diverter]

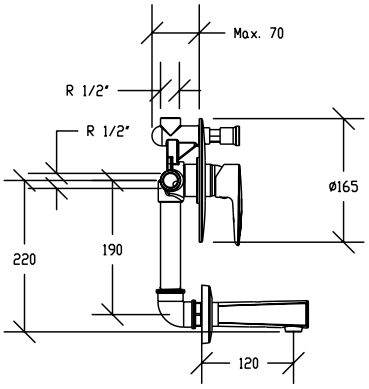

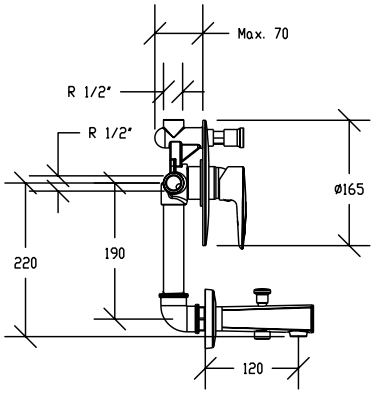

STUDIO ANKASTRE DUŞ BATARYASI
STUDIO BUILT-IN SHOWER MIXER

— 35mm Seramik Diskli Kartuş içermektedir.

— Contains a 35mm Cartridge with Ceramic Disk.

Kod / Code: 73166360xx

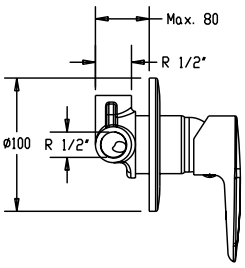

Studio Colors: Chrome 55
When ordering, color code must be added to the place of xx at the end of the order code.

DEBİ KISICILI PERLATÖR İLE SADECE DAHA AZ DEĞİL, DAHA ETKİLİ SU TÜKETİMİ.

LOW FLOW AERATORS NOT ONLY ENSURE EFFECTIVE WATER CONSUMPTION BUT LESS OF IT.

Tüm kumandalı armatürlerde bulunan debi kısıcılı perlatör, suya köpüklü bir görünüm kazandırmak için özel olarak tasarlandı. Su açıldığında bu sayede tüketilen su miktarı azalırken su debisi sabit kalır ve %50 daha az su harcanır. Bu da çok daha az su kullanılırken etkili bir temizlik için imkan tanır.

The low flow aerators on all of the single lever fixtures have been custom-designed to make the water appear foamy. As a result, when the water is turned on, the amount consumed is reduced by 50% but the flow rate remains the same. This ensures effective cleaning while significantly reducing the amount of water consumed.

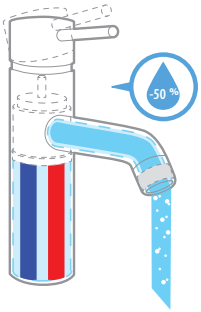

SERAMİK DİSKLİ KARTUŞ İLE ARMATÜRLERİNİZİN ÖMRÜNÜ UZATIN.

EXTEND THE LIFE OF YOUR FIXTURES WITH CERAMIC DISC CARTRIDGES.

Kale Tasarruf Serisi Armatürlerdeki 35mm seramik diskli kartuş, yüksek karıştırma ve akış kontrolü sayesinde güvenli ve uzun ömürlü kullanım sağlıyor.

The 35mm ceramic disc cartridge in the Kale Conservation Series Fixtures ensures a safe and long life with its flow control and high aeration.

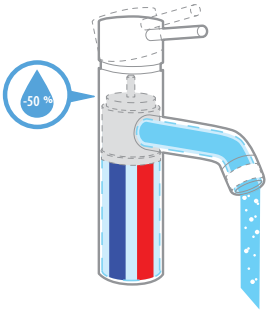

kale.com.tr

Modiki® 08.2010

Kale

Kalevit Saniter Seramik San. A.Ş.
Genel Müdürlük / Head Office - Büyükdere Cad. Kaleseramik Binası 34330 Levent - İstanbul / Turkey
T +90 212 371 5253 (pbx) F +90 212 278 4396
Fabrika / Factory - Semedeli Köyü Çan - Çanakkale / Turkey
T +90 286 437 1231 F +90 286 437 1232

444 5253
MÜŞTERİ İLETİŞİM MERKEZİ